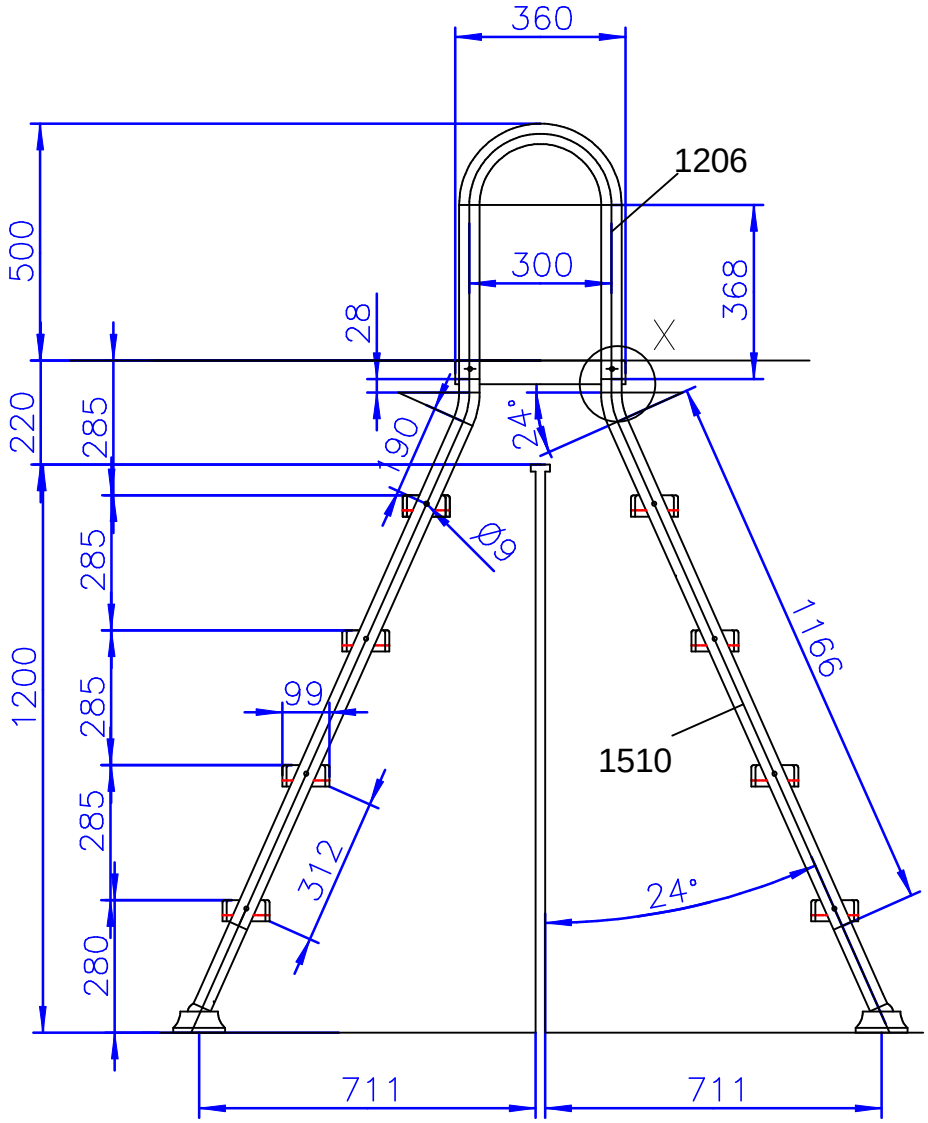


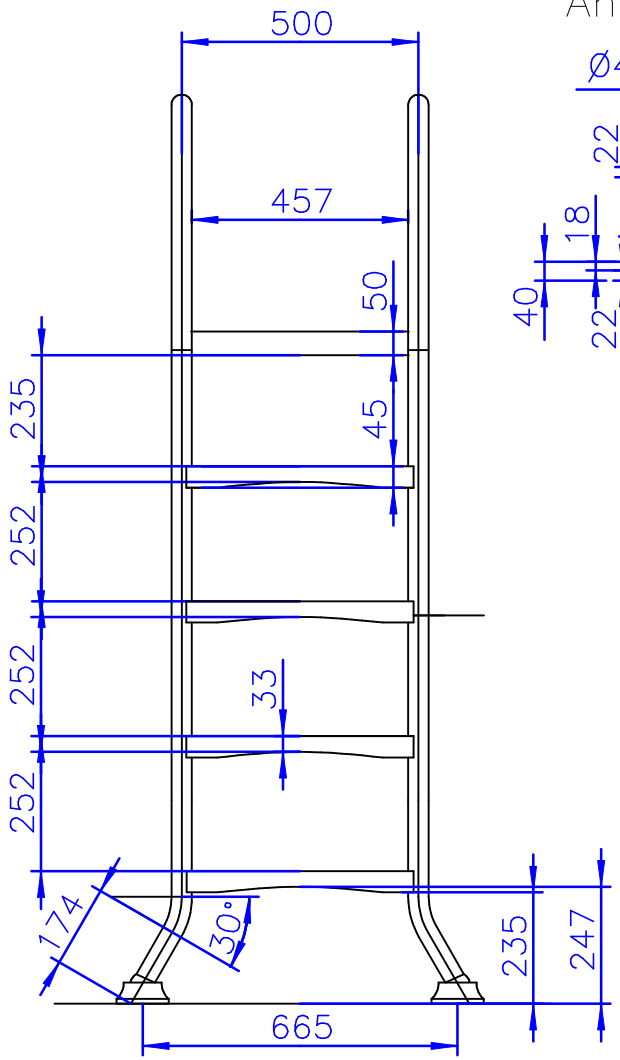


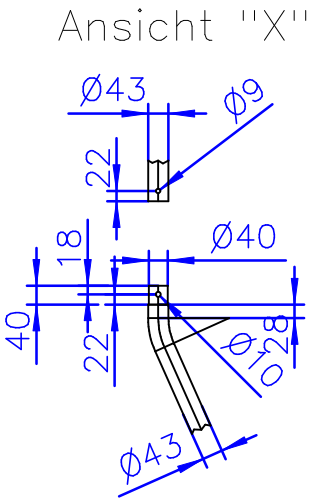


HolmØ 43 | Radius 150 | gestr. Länge

LŠngentoleranzen

| von | bis | Abweichungen |
|---|---|---|
| 10mm | 999,9mm | ± 1,00mm |
| 1000mm | 3999,9mm | ± 2,00mm |
| 4000mm | 5999,9mm | ± 3,00mm |
| ab | 6000,0mm | ± 4,00mm |

Winkeltoleranzen

| von | bis | Abweichung |
|---|---|---|
| 1° | 360° | ± 0,5° |

| Code | Änderung | Datum | Name |
|---|---|---|---|
| | | | |


**G. Eichenwald**
**GmbH & Co KG**
Ruhrstrasse 60
D-41469 Neuss

Tel 02137/91787-0
Fax 02137/91787-17


| 2003 | Datum | Name |
|---|---|---|
| gez. | 20.08. | Avcilar |
| gepr. | | |

IDEAL

Ma§stab:

Material: V2A/1.4301

Kunde: .

Kom.: .

Bezeichnung

Hochbeckenleiter 4/4-stufig
1,2m / 1,2m

**59 12 12**

Änderungen vorbehalten

ALLE RECHTE VORBEHALTEN! Diese Zeichnung ist urheberrechtlich geschützt und darf ohne unsere Genehmigung weder kopiert, noch Dritten -vor allem Wettbewerbsfirmen- vorgelegt oder ausgehändigt werden.